No.	Specification	Unit	Q'ty	No.	Specification	Unit	Q'ty
1	焊线式公针直针	pc	2~17	6	防水垫片 硅橡胶φ17.2*φ13.6-1黑色	pc	1
2	M12 针型胶芯长体 黑色	pc	1	7	M12 螺纹式主体 组装式直式PG9规格塑胶外壳	pc	1
3	M12 螺纹式螺母螺钉 公头组装式带六角锌合金外壳 S-324	pc	1	8	硅橡胶PG9黑色 M12塑料组装式防水胶塞	pc	1
4	M12 螺母螺钉公头焊线组装式主体螺帽中继套铜外壳 S-289	pc	1	9	M12 塑胶组装式尾爪 PG9规格 白色	pc	1
5	M12 螺纹式螺母螺钉 主体连接螺帽塑胶外壳	pc	1	10	M12 螺纹式尾部锁线螺母 PG9规格塑胶外壳	pc	1

芯位排布

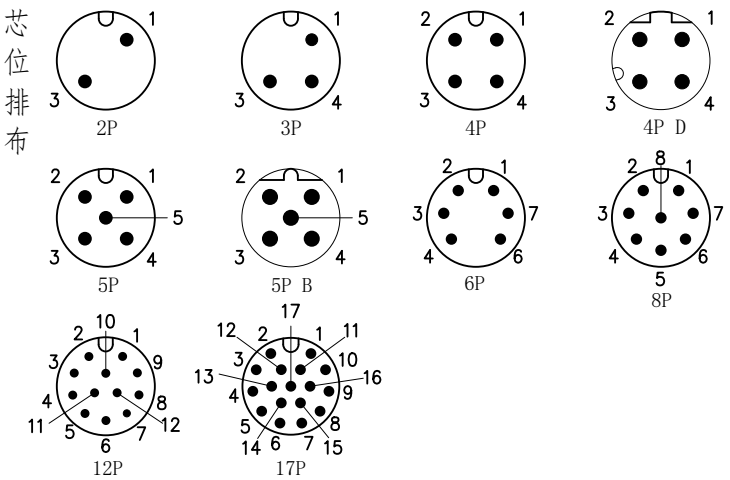

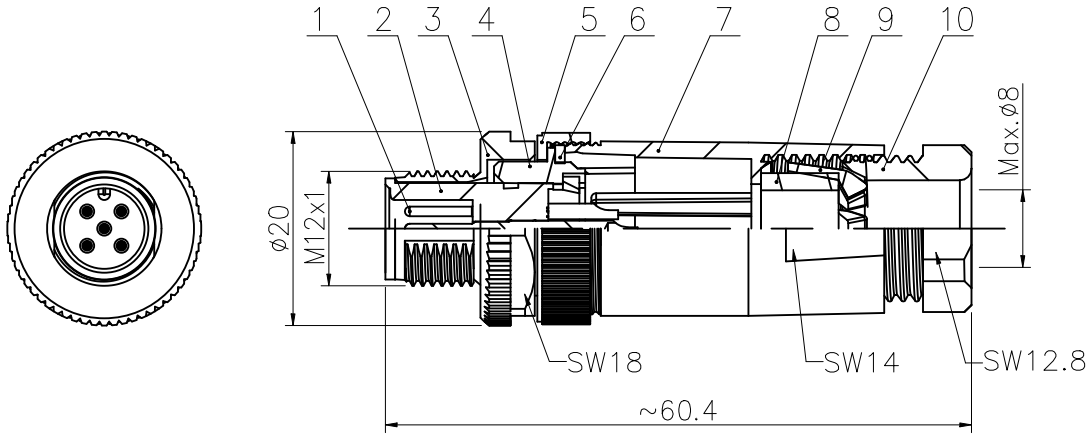

A:焊杯高度

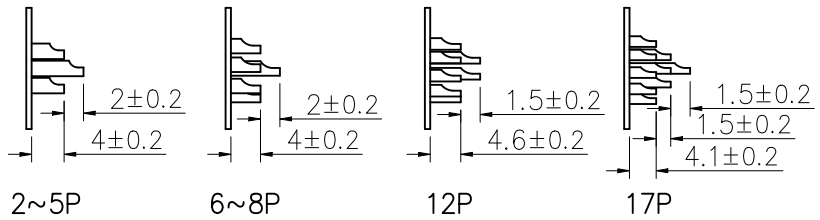

技术参数

连接方式:	螺纹连接
接线方式:	焊线
污染等级:	3
温度范围:	−40℃ ~ +80℃
防护等级:	IP67
插拔周期:	≥500

芯数	2	3	4	4D	5	5B	6	8	12	17
额定电流/电压	4A/250V	4A/250V	4A/250V	4A/250V	4A/60V	4A/60V	2A/30V	2A/30V	1.5A/30V	1.5A/30V
额定脉冲电压	2500V	2500V	2500V	2500V	1500V	1500V	800V	800V	800V	800V
绝缘电阻(MΩ)	≥100	≥100	≥100	≥100	≥100	≥100	≥100	≥100	≥100	≥100
接触电阻(mΩ)	≤ 5	≤ 5	≤ 5	≤ 5	≤ 5	≤ 5	≤ 5	≤ 5	≤ 5	≤ 5

GENERAL TOLERANCE (UNLESS SPECIFIED)		绘图 DWN	C.Z.H 2024.7.29			CAZN® 正成	
≤10	±0.1	确认 CHK					
<10~≤20	±0.2						
<20~≤50	±0.5	核准 APVD				品名 TITLE	M12直式针型塑料组装插头 焊线式 PG9出线孔（螺钉压接款外壳）
Angle	±1°	单位 UNIT	MM	版本 REV	A	品号 PART NO	
视 角 THIRD ANGLE		尺寸 SIZE	A4	页码 SHEET	1 OF 1	型号 DRAWING NO	M12-P**-PWAP9-BS